■ガラス容器洗浄機　　7-5652-01

■外形寸法図
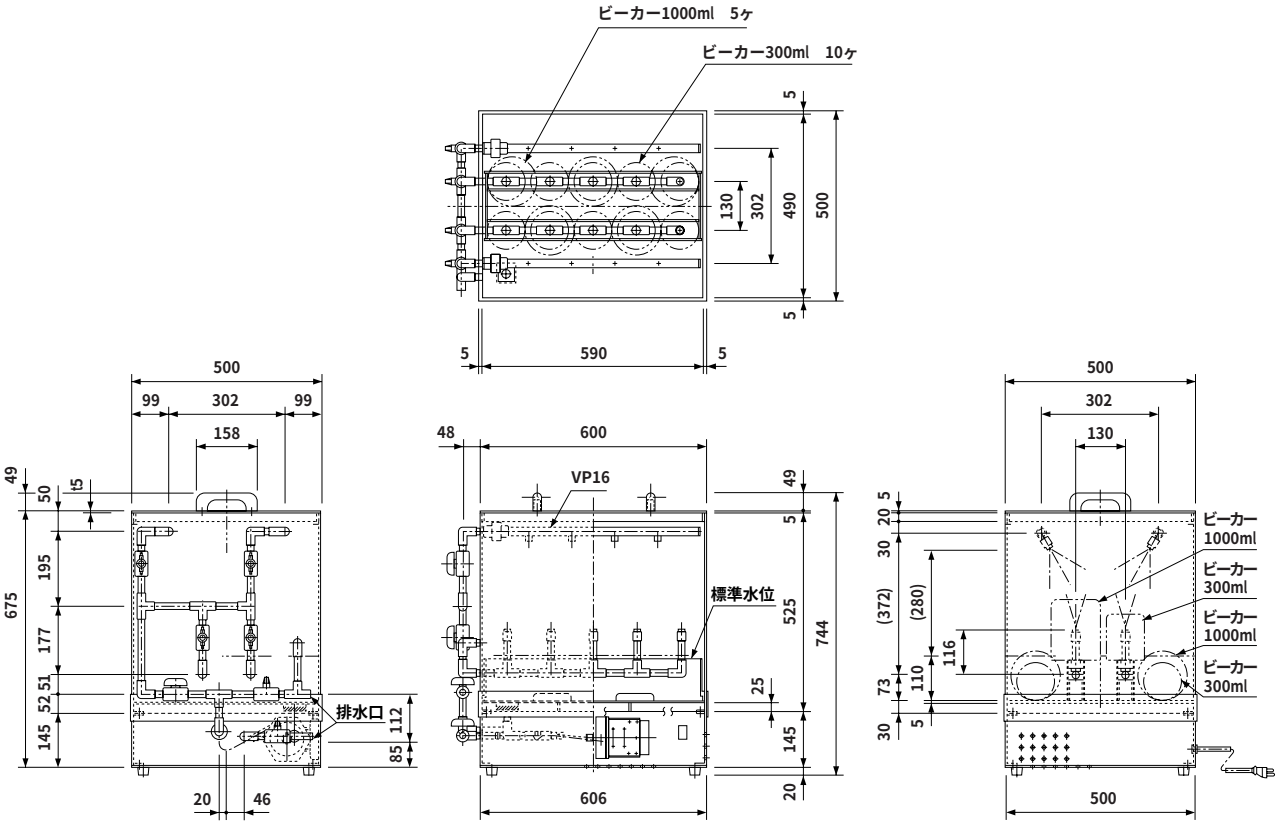
（単位:mm）