## ■ヘンペイ瓶

### ■外形寸法図

（単位：mm）

〈5-418-01〉

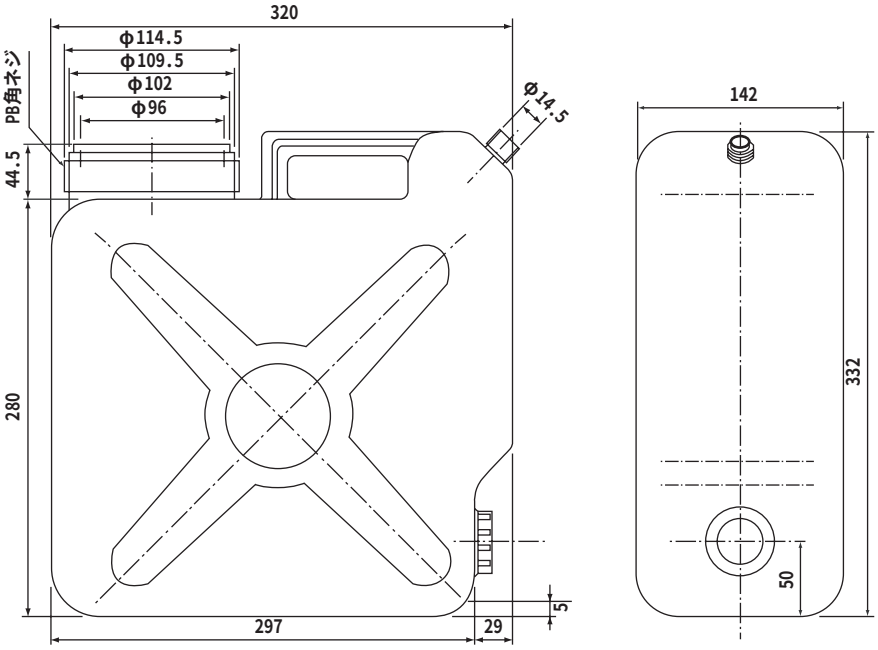


〈5-418-02〉

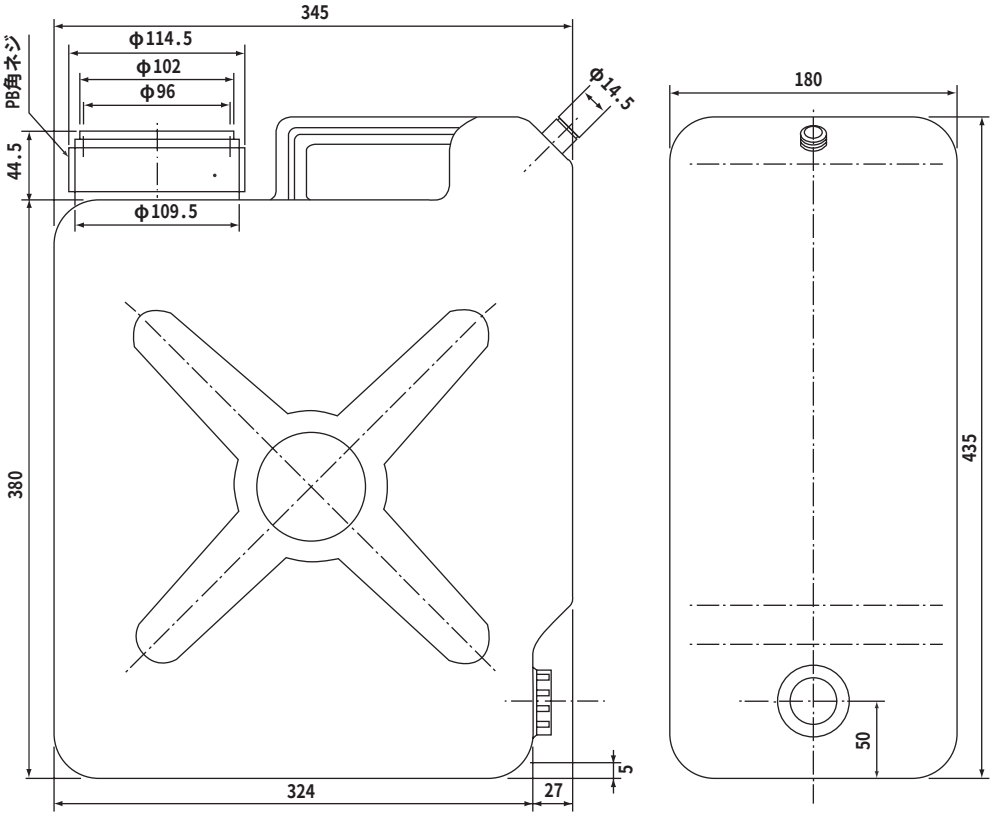


Z200611