■塩ビピンセット　　4-042-01

■外形寸法図

（単位：mm）

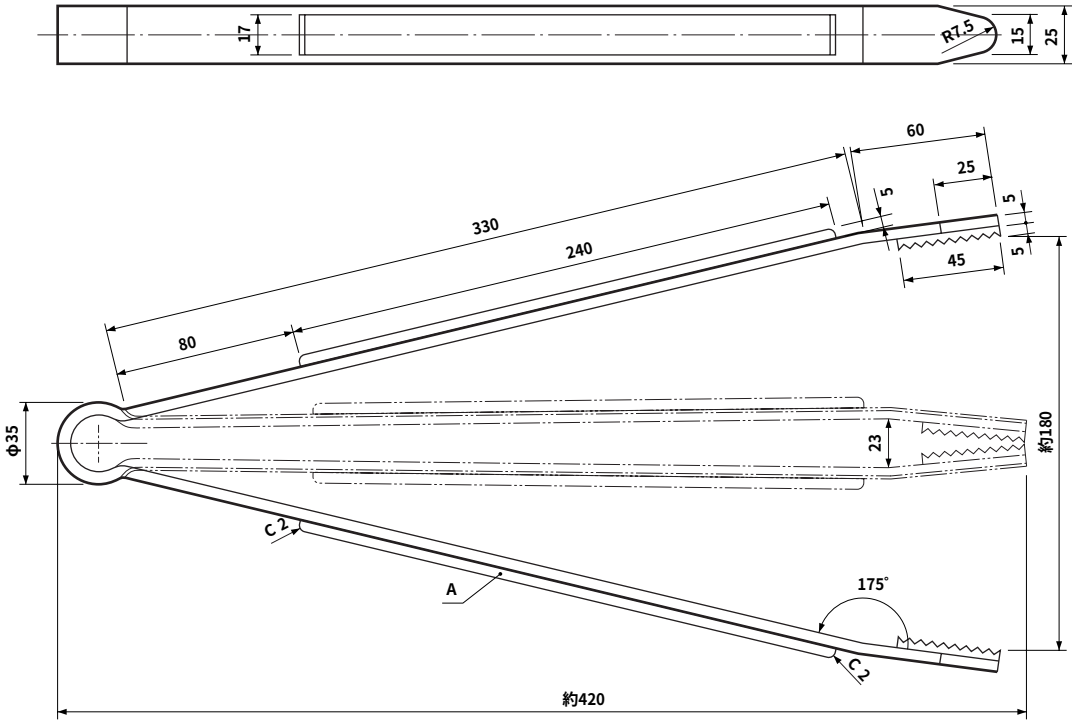

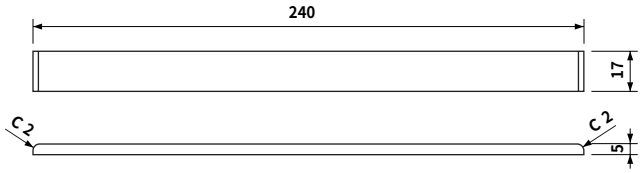

A部品図