■直流送風式除電器　1-8332-01,02

■外形寸法図

<-01 本体>

（単位：mm）

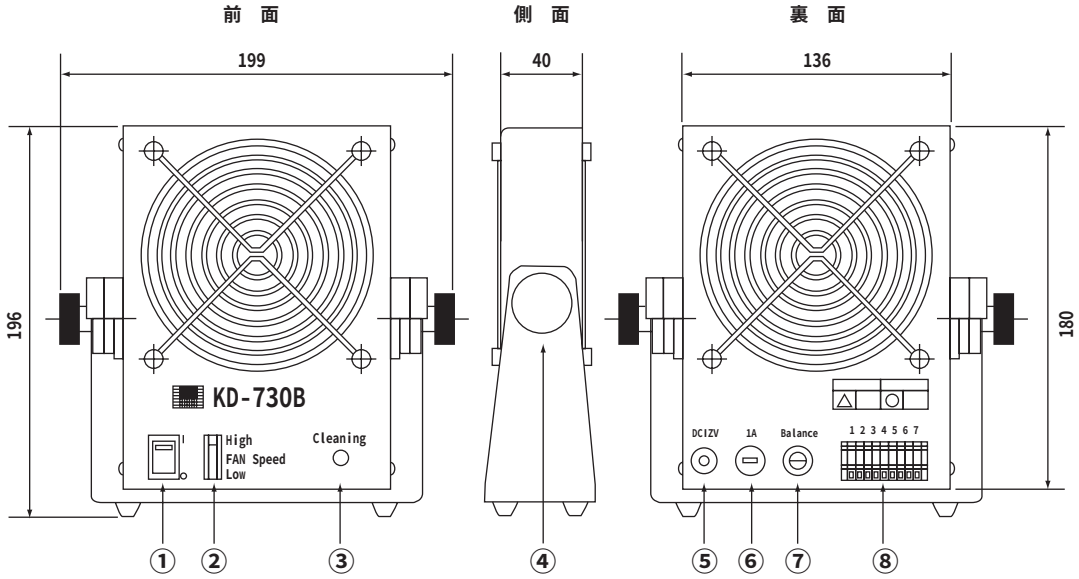

①電源スイッチ及び電源ランプ
②風量切替スイッチ
③クリーニングランプ
④角度調整つまみ
⑤電源コネクター(入力)
⑥ヒューズホルダー
⑦イオンバランス微調整ボリウム
⑧端子台
⑨取付穴
⑩スタンド

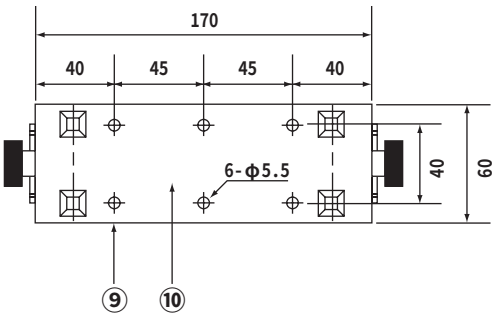

底　面

<-01 アダプター>

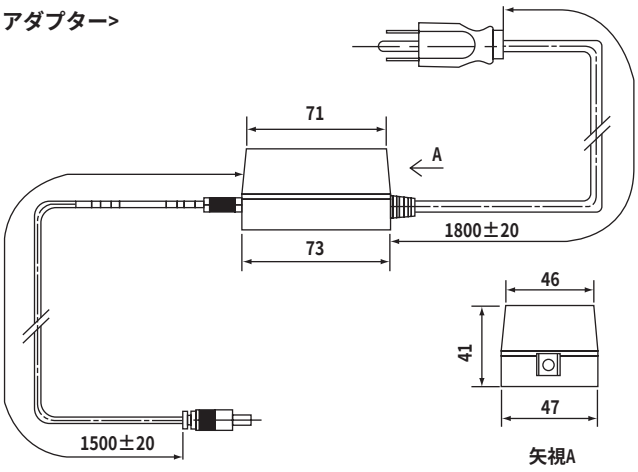

Z200505

<-02 本体>

（単位：mm）

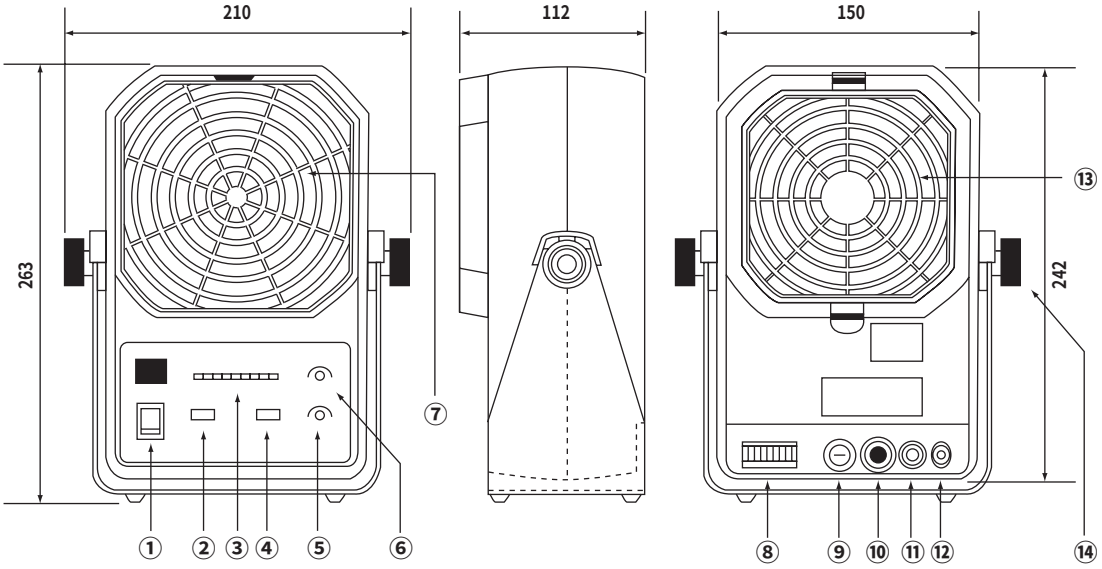

①電源スイッチ
②電源ランプ
③イオンバランス表示及び
　　クリーニング時期表示LED
④警報ランプ
⑤風量調整ボリウム
⑥イオンバランス微調整ボリウム
⑦前面パネル

⑧外部出力端子
⑨ヒューズホルダー
⑩フィードバック端子
⑪電源コネクター
⑫アースターミナル
⑬裏面パネル
⑭角度調整ツマミ
⑮取付穴

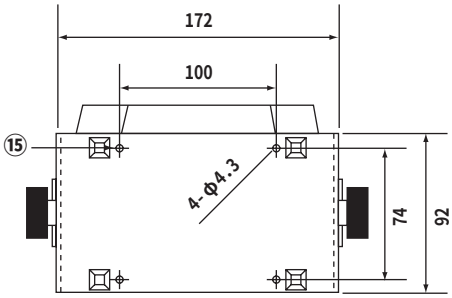

<-02 アダプター>

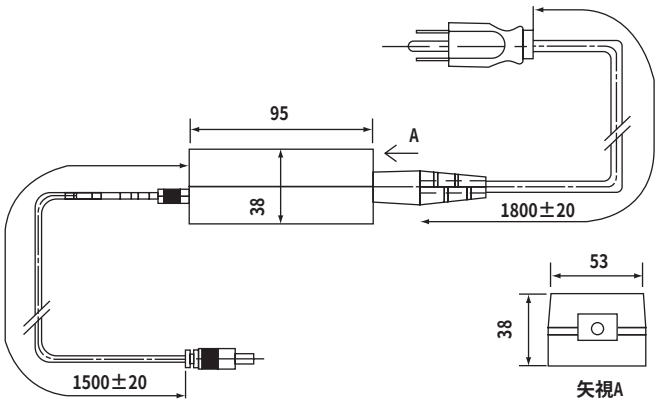

Z200505