■マグネットポンプ

■外形寸法図

（単位：mm）

〈1-649-01〉

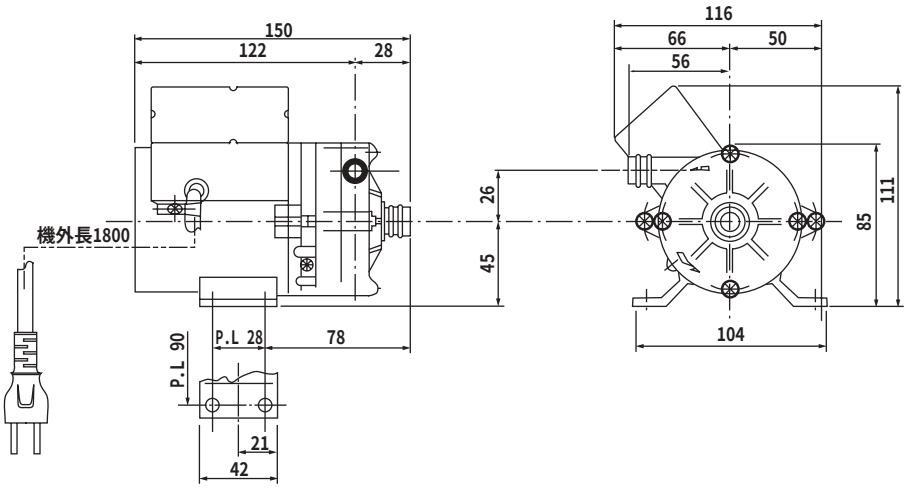

〈1-649-02〉

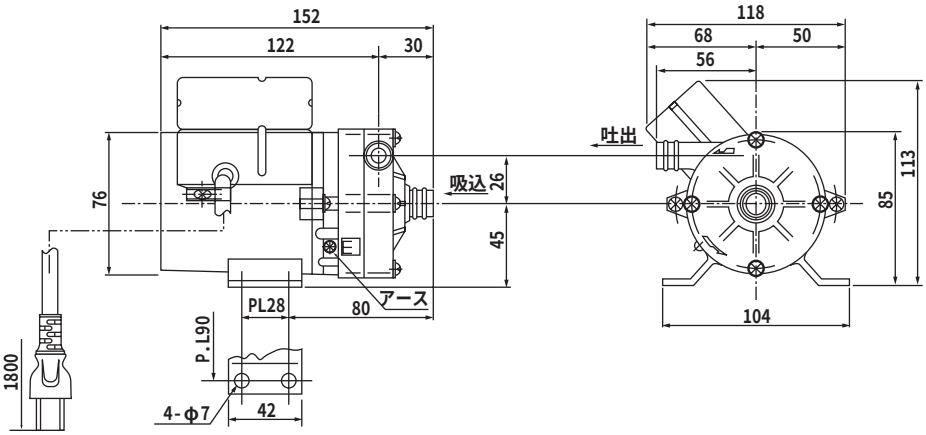

〈1-649-03〉

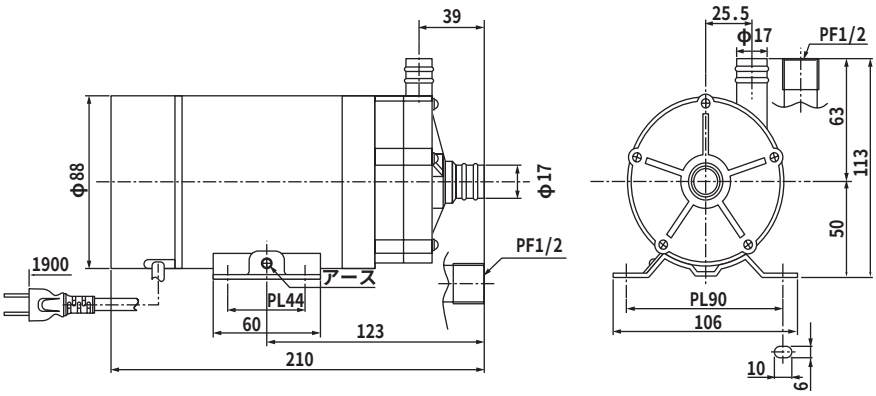

Z200612

（単位：mm）

〈1-649-04〉

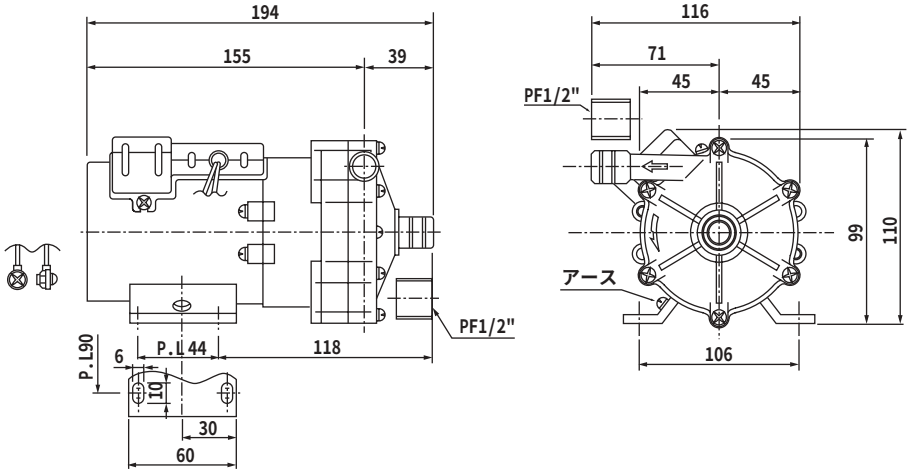

〈1-649-05〉

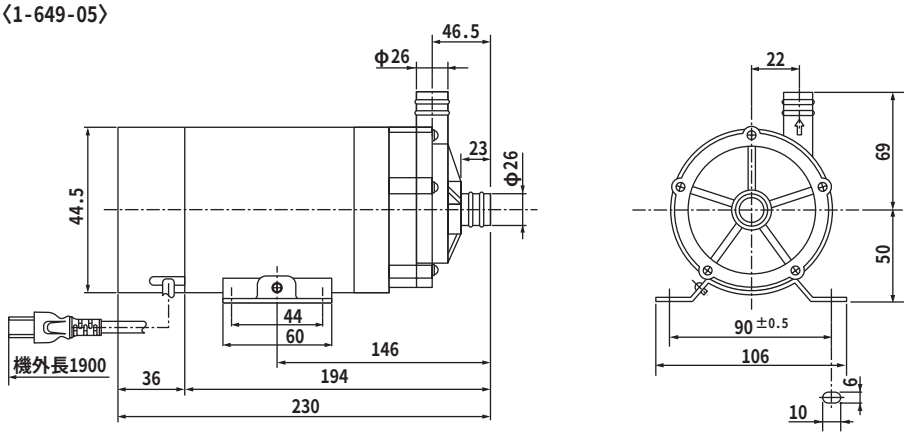

〈1-649-06〉

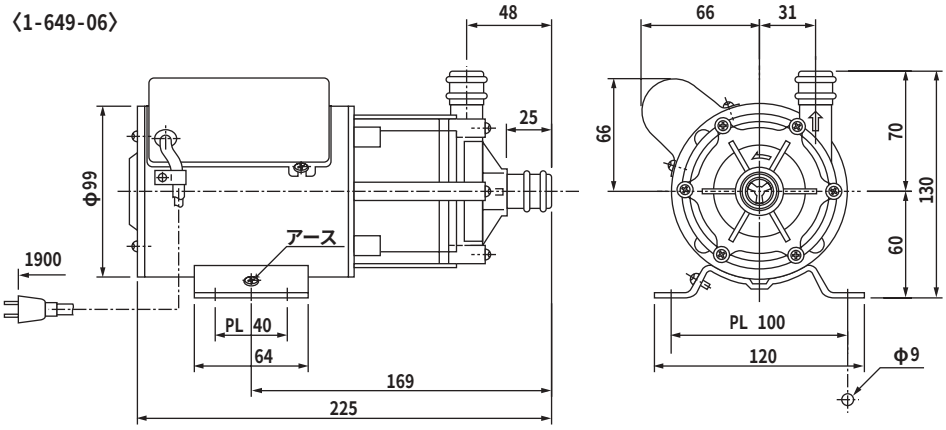

Z200612

（単位：mm）

〈1-649-08〉

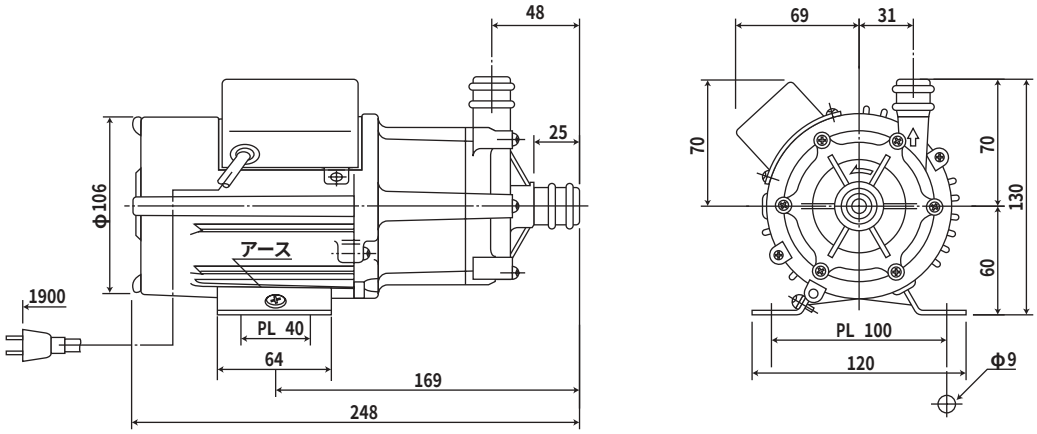

〈1-649-09,10〉

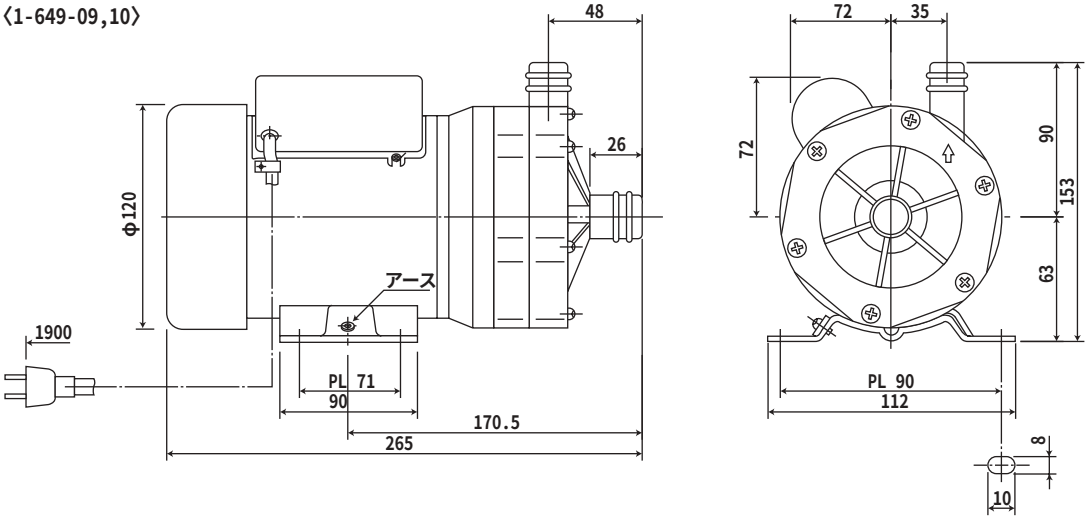

〈1-649-11,12〉

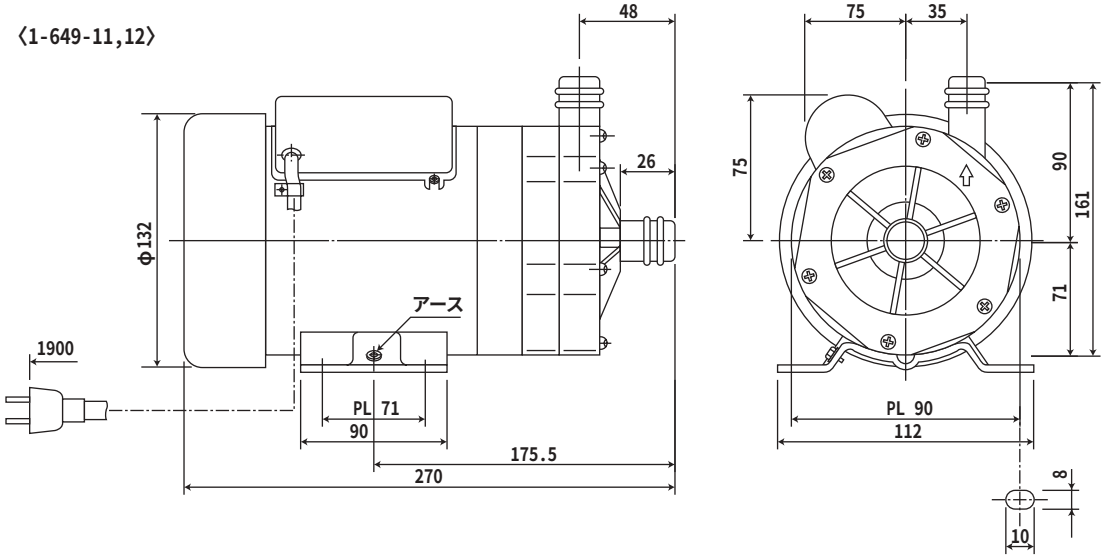

Z200612

（単位：mm）

〈1-649-13〉

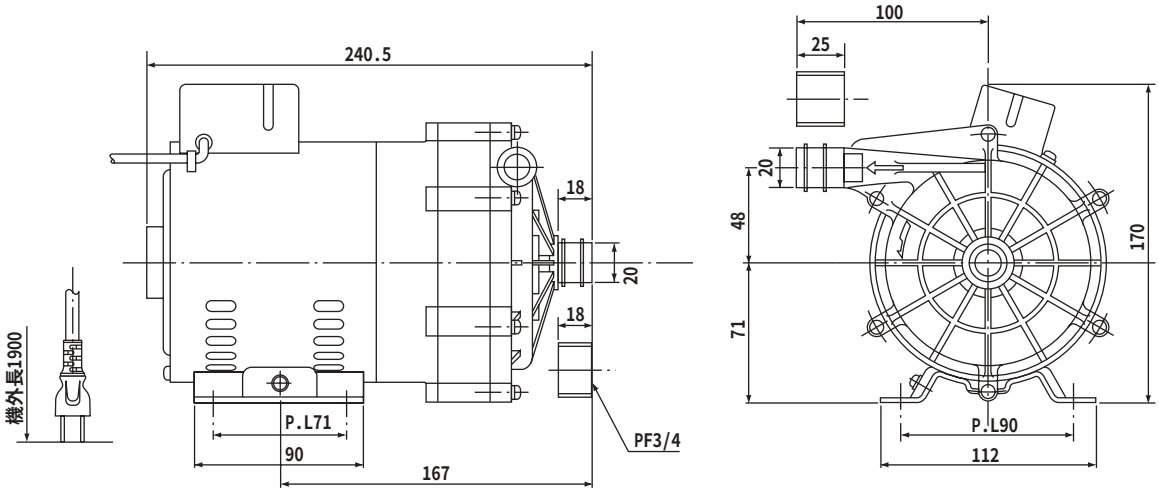

■性能曲線

〈1-649-01,02,04,13〉

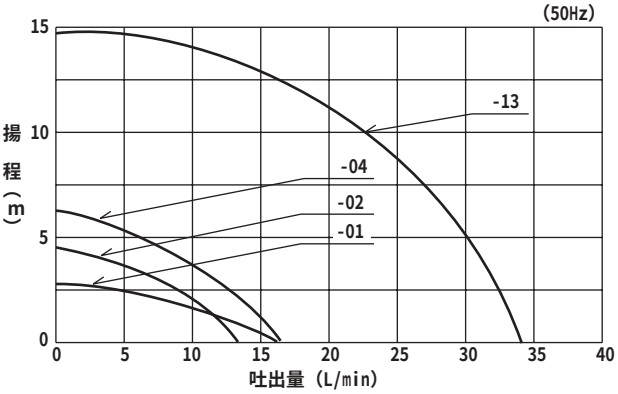

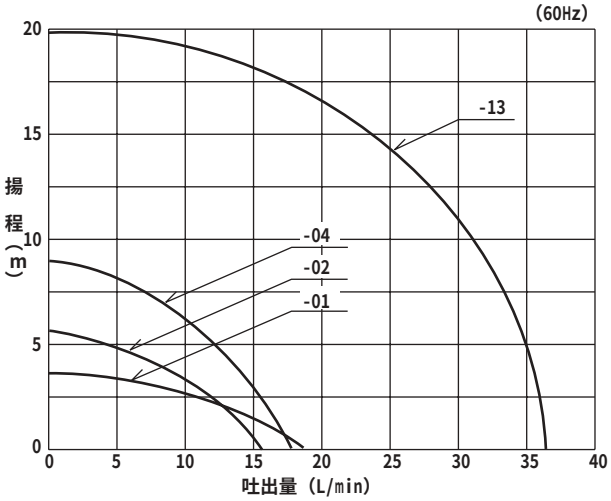

〈1-649-03,05,06,08～12〉

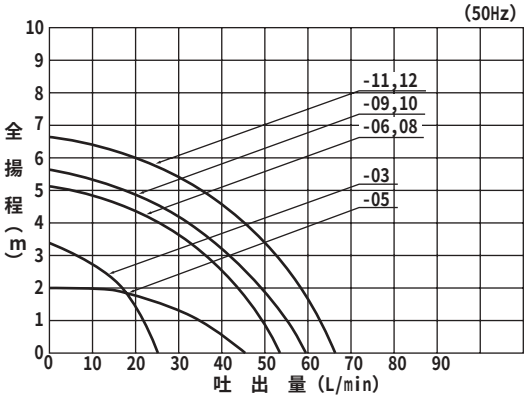

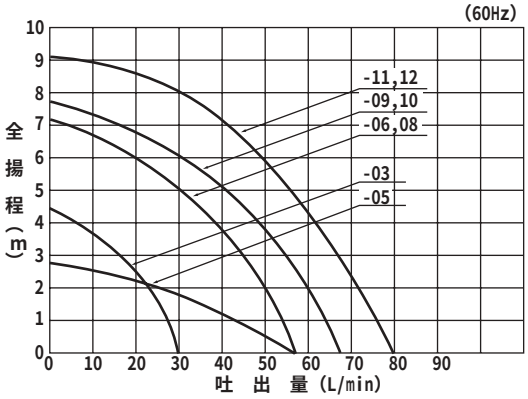

Z200612